USER MANUAL PTL20218

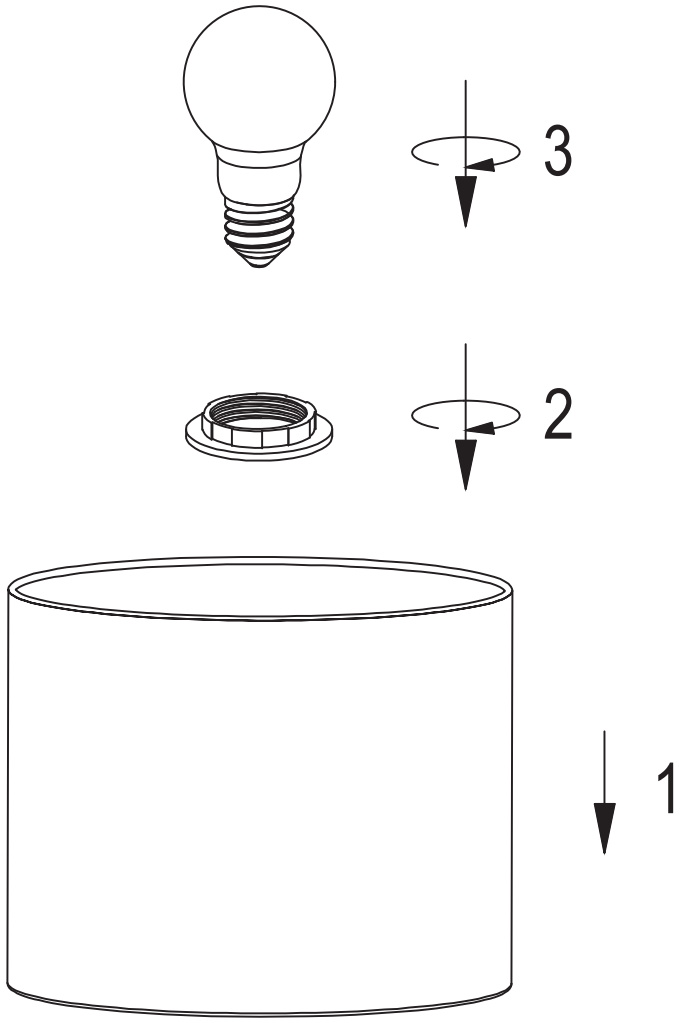

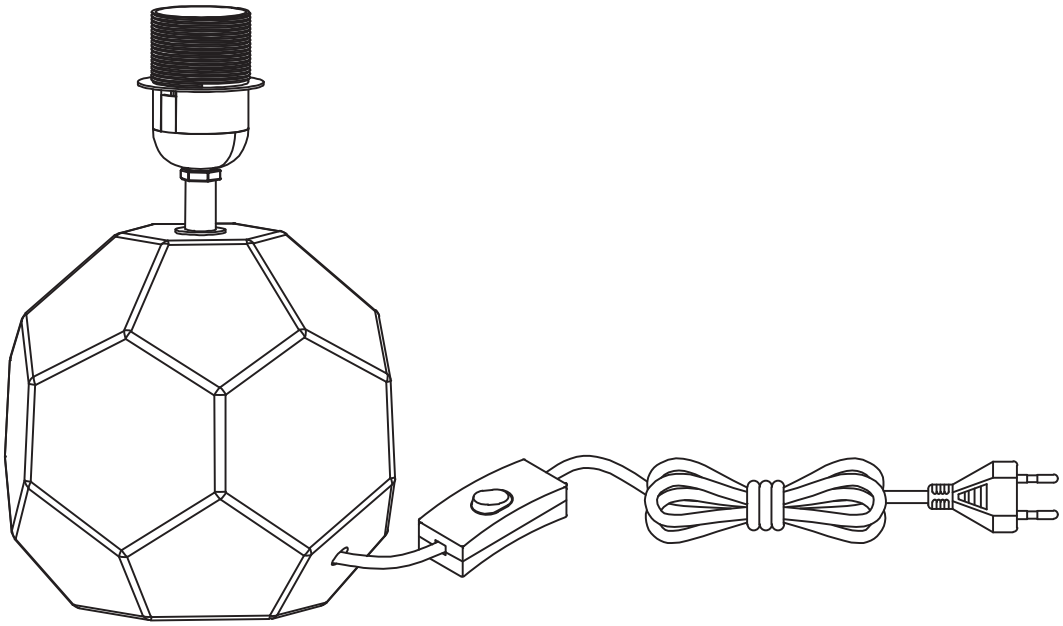

EN WARNING:
Do not use if cord or switch is damaged.
MUST BE REPAIRED BY AN AUTHORIZED PERSON ONLY
This is an Australian Standards requirement in the interest of your safety
Keep out of reach of children and animals
FOR INDOOR USE ONLY and keep away from water
Do not use in the bathroom or damp places.
Do not pull the plug out of the socket with wet hands.
The lamp must be at a minimum of 50cm from any object to avoid overheating.
Ensure there are no flammable materials around unit.
Ensure there is adequate ventilation around unit and top of lamp shade not blocked or covered.
ENVIRONMENTAL PROTECTION
Electrical products must not be thrown out with domestic waste. They must be taken to a communal collecting point for environmentally friendly disposal in accordance with local regulations. Contact your local authorities or stockist for advice on recycling. The packaging material is recyclable. Dispose of the packaging in an environmentally friendly manner and make it available for the recyclable material collection-service.

CZ VAROVÁNÍ:
Nepoužívejte, pokud je kabel nebo vypínač poškozen.
VADU MUSÍ OPRAVIT POUZE AUTORIZOVANÁ OSOBA
Uchovávejte mimo dosah dětí a zvířat
POUZE VNITŘNÍ POUŽITÍ
Nepoužívejte v koupelně nebo na vlhkých místech.
Neodpojujte zástrčku ze zásuvky mokrýma rukama.
Aby nedošlo k přehřátí, musí být lampa vzdálena nejméně 50 cm od jakéhokoli předmětu.
Zajistěte, aby v okolí zařízení nebyly žádné hořlavé materiály.
Zajistěte dostatečné větrání kolem zařízení a horní části stínidla, aby nebylo blokováno nebo zakryto.
OCHRANA ŽIVOTNÍHO PROSTŘEDÍ
Elektrické výrobky se nesmí vyhazovat do domovního odpadu. Odneste je na specializované sběrné místo k likvidaci v souladu s místními předpisy. Informace o recyklaci vám sdělí místní úřady nebo prodejce. Obalový materiál je recyklovatelný. Obaly musí být zlikvidovány způsobem šetrným k životnímu prostředí.

FR ATTENTION:
N'utilisez pas le produit si le cordon ou le commutateur est endommagé.
DOIT ÊTRE RÉPARÉ PAR UNE PERSONNE AUTORISÉE UNIQUEMENT
Ceci est une exigence des normes australiennes dans l'intérêt de votre sécurité.
Gardez le produit hors de la portée des enfants et des animaux.
Le produit est destiné à une utilisation intérieure uniquement et à l'abri de l'eau.
N'utilisez pas le produit dans la salle de bain ou dans des endroits humides.
Ne débranchez pas la prise de la prise avec les mains mouillées.
La lampe doit être à au moins 50 cm de tout objet pour éviter toute surchauffe.
Assurez-vous qu'il n'y a pas de matériaux inflammables autour de l'unité.
Assurez-vous que la ventilation autour de l'appareil et du haut de l'abat-jour n'est pas obstruée ou recouverte.
PROTECTION ENVIRONNEMENTALE
Les produits électriques ne doivent pas être jetés avec les ordures ménagères. Ils doivent être acheminés vers un point de collecte commun pour une élimination écologique, conformément à la réglementation locale. Contactez les autorités locales ou votre revendeur pour obtenir des conseils sur le recyclage. Le matériau d'emballage est recyclable. Éliminez l'emballage de manière écologique et mettez-le à la disposition du service de collecte des matières recyclables.

RU ПРЕДУПРЕЖДЕНИЕ:
Не используйте, если шнур или выключатель повреждены.
НЕИСПРАВНОСТЬ ДОЛЖНА БЫТЬ УСТРАНЕНА УПОЛНОМОЧЕННЫМ ЛИЦОМ
Хранить в недоступном для детей и животных
ТОЛЬКО ДЛЯ ВНУТРЕННЕГО ИСПОЛЬЗОВАНИЯ
Не используйте в ванной или во влажных местах.
Не вынимайте вилку из розетки мокрыми руками.
Лампа должна находиться на расстоянии не менее 50 см от любых предметов, чтобы избежать перегрева.
Убедитесь, что вокруг устройства нет горючих материалов.
Убедитесь, что вокруг устройства и верхней части абажура имеется достаточная вентиляция, чтобы он не был заблокирован или покрыт.
ОХРАНА ОКРУЖАЮЩЕЙ СРЕДЫ
Электротехнические изделия нельзя утилизировать как бытовые отходы. Отнесите их в специальный пункт сбора для утилизации в соответствии с местными правилами. Обратитесь в местные органы власти или к дилеру за советом по утилизации. Упаковочный материал пригоден для вторичной переработки. Упаковка должна быть утилизирована без вреда для окружающей среды.

DE BEACHTUNG:
Verwenden Sie das Gerät nicht, wenn das Kabel oder der Schalter beschädigt ist.
Kann nur von einem offiziellen Fachmann verbessert werden.
Das Gerät erfüllt die australische Standardanforderung für Ihre Sicherheit.
Halten Sie das Gerät von Kindern und Tieren fern.
Nur für Innen benutzung und halten Sie es vom Wasser fern.
Verwenden Sie nicht im Badezimmer oder in nassen Räumlichkeiten.
Trennen Sie den Stecker nicht mit nassen Händen.
Die Lampe muss mindestens 50 cm von jedem Objekt sein, um Überhitzung zu vermeiden.
Stellen Sie sicher, dass es keine brennbaren Materialien um das Gerät herum gibt.
Stellen Sie sicher, dass die ausreichende Belüftung der Vorrichtung vorgesehen ist und die Oberseite des Lampenschirms nicht abgedeckt ist.
Umweltschutz
Elektrische Produkte sollten nicht mit Hausmüll entsorgt werden. Für umweltfreundliche Entsorgung sollte es an einem gemeinschaftlichen Sammelpunkt sammelt werden, gemäß den örtlichen Bestimmungen. Kontaktieren Sie lokale Behörden oder Ablagerungen, für die Recyclingregeln. Das Verpackungsmaterial kann recycelt werden. Verpackung in umweltfreundlicher Weise entsorgen und an den recycelbaren Dienstleistern weitergeben.

PL OSTRZEŻENIE:
Nie używaj, jeśli przewód lub przełącznik są uszkodzone.
USTERKA MUSI BYĆ NAPRAWIONA WYŁĄCZNIE PRZEZ UPRAWNIONĄ OSOBĘ
Przechowywać w miejscu niedostępnym dla dzieci i zwierząt
WYŁĄCZNIE DO UŻYTKU WEWNĘTRZNEGO
Nie używaj w łazience ani w wilgotnych miejscach.
Nie wyciągaj wtyczki z gniazdka mokrymi rękami.
Lampa musi znajdować się w odległości co najmniej 50 cm od dowolnego obiektu, aby uniknąć przegrzania.
Upewnij się, że wokół urządzenia nie ma łatwopalnych materiałów.
Upewnij się, że wokół urządzenia i górnej części klosza zapewniona jest odpowiednia wentylacja, że nie jest zablokowana ani zakryta.
OCHRONA ŚRODOWISKA
Produktów elektrycznych nie wolno wyrzucać wraz z odpadami domowymi. Należy je zabrać do specjalnego punktu zbiórki w celu utylizacji zgodnie z lokalnymi przepisami. Skontaktuj się z lokalnymi władzami lub sprzedawcą w celu uzyskania porady na temat recyklingu. Materiał opakowania nadaje się do recyklingu. Opakowanie należy zutylizować w sposób przyjazny dla środowiska.

SK VAROVANIE:
Nepoužívajte, ak je kábel alebo vypínač poškodený.
VADU MUSÍ OPRAVIŤ LEN autorizovanou osobou
Uchovávajte mimo dosahu detí a zvierat
LEN VNÚTORNÉ POUŽITIE
Nepoužívajte v kúpeľni alebo na vlhkých miestach.
Neodpájajte zástrčku zo zásuvky mokrými rukami.
Aby nedošlo k prehriatiu, musí byť lampa vzdialená najmenej 50 cm od akéhokoľvek predmetu.
Zaistite, aby v okolí zariadenia neboli žiadne horľavé materiály.
Zaistite dostatočné vetranie okolo zariadenia a hornej časti tienidlá, aby nebolo blokované alebo zakryté.
OCHRANA ŽIVOTNÉHO PROSTREDIA
Elektrické výrobky sa nesmú vyhadzovať do domového odpadu. Odneste ich na špecializované zberné miesto na likvidáciu v súlade s miestnymi predpismi. Informácie o recyklácii vám poskytnú miestne úrady alebo predajca. Obalový materiál je recyklovateľný. Obaly musia byť zlikvidované spôsobom šetrným k životnému prostrediu.

HU FIGYELEM:
Ne használja az eszközt, ha a kábel vagy a kapcsoló sérült.
Csak hivatalos szakember által javítható.
A készülék megfelel az ausztrál szabványkövetelménynek, az Ön biztonsága érdekében.
Tartsa távol az eszközt gyermekektől és állatoktól.
Kizárólag beltéri használatra készült és víztől távol tartandó.
Ne használja a fürdőszobában vagy nedves helyiségekben.
Ne húzza ki a csatlakozó dugót nedves kézzel.
A lámpának legalább 50 cm-re kell lennie bármely objektumtól, hogy elkerülje a túlmelegedést.
Győződjön meg róla, hogy nincsenek gyúlékony anyagok az eszköz körül.
Győződjön meg róla, hogy a készülék megfelelő szellőzése biztosított és a lámpa árnyékolójának teteje nincs lefedve.
Környezetvédelem
Az elektromos termékeket nem szabad háztartási hulladékokkal együtt kidobni. A környezetbarát ártalmatlanításra vonatkoz helyi előírásoknak megfelelően kommunális gyűjtőponton kell leadni. Lépjen kapcsolatba a helyi hatóságokkal vagy lerakatokkal az újrahasznosításra vonatkozó szabályokkal kapcsolatban. A csomagolóanyag újrahasznosítható. A csomagolást környezetbarát módon ártalmatlanítsa, és adja át az újrahasznosítható anyagokat gyűjtő szolgáltató számára.

IT AVVERTIMENTO:
Non utilizzare se il cavo o l'interruttore è danneggiato.
DEVE ESSERE RIPARATO SOLO DA UNA PERSONA AUTORIZZATA
Questo è un requisito degli standard australiani nell'interesse della tua sicurezza
Tenere lontano dalla portata di bambini e animali
SOLO PER USO INTERNO e tenere lontano dall'acqua
Non utilizzare in bagno o in luoghi umidi.
Non estrarre la spina dalla presa con le mani bagnate.
La lampada deve trovarsi ad almeno 50 cm da qualsiasi oggetto per evitare il surriscaldamento.
Assicurarsi che non vi siano materiali infiammabili intorno all'unità.
Accertarsi che vi sia un'adeguata ventilazione intorno all'unità e che la parte superiore del paralume non sia bloccata o coperta.
PROTEZIONE AMBIENTALE
I prodotti elettrici non devono essere gettati nei rifiuti domestici. Devono essere portati in un punto di raccolta comune per lo smaltimento ecologico in conformità con le normative locali. Contattare le autorità locali o il rivenditore per un consiglio sul riciclaggio. Il materiale di imballaggio è riciclabile. Smaltire l'imballaggio in modo ecologico e renderlo disponibile per il servizio di raccolta del materiale riciclabile.

RO AVERTIZARE:
Nu utilizați dacă cablul sau comutatorul sunt deteriorate.
REPARAREA TREBUIE FĂCUTĂ DOAR DE O PERSOANĂ AUTORIZATĂ
Nu lăsați la îndemâna copiilor și a animalelor
NUMAI PENTRU UZ INTERN
Nu utilizați în baie sau în locuri umede.
Nu scoateți ștecherul din priză cu mâinile ude.
Lampa trebuie să fie la cel puțin 50 cm de orice obiect pentru a evita supraîncălzirea.
Asigurați-vă că nu există materiale inflamabile în jurul dispozitivului.
Asigurați-vă că există o ventilație adecvată în jurul dispozitivului și a părții superioare a abajurului, pentru a evita pericolele.
Protecția mediului
Produsele electrice nu trebuie aruncate împreună cu deșeurile menajere. Duceți-le la un punct de colectare dedicat pentru eliminare în conformitate cu reglementările locale. Contactați autoritățile locale sau distribuitorul pentru sfaturi privind reciclarea. Materialul de ambalare este reciclabil. Ambalajul trebuie eliminat într-un mod ecologic.